SCHEMAT KONSTRUKCJI WOLNOSTOJĄCEJ DO MONTAŻU PANELI FOTOWOLTAICZNYCH

SZCZEGÓŁ „A"

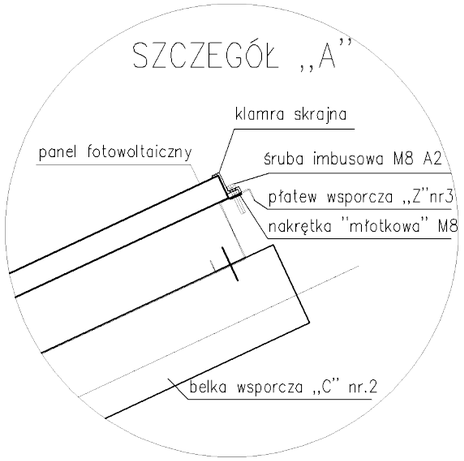

SZCZEGÓŁ „B"

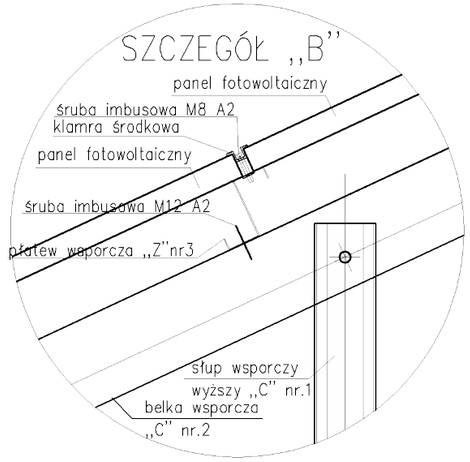

SZCZEGÓŁ „C"

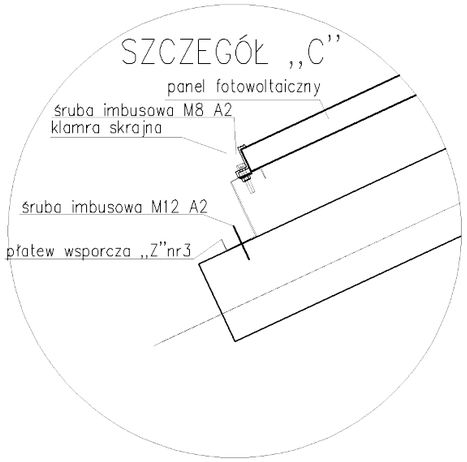

KLAMRA MONTAŻOWA SKRAJNA (50mm)

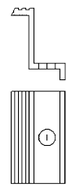

KLAMRA MONTAŻOWA ŚRODKOWA (50mm)

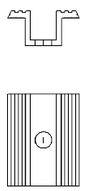

słupy podporowe zalewane betonem min. B20 w wykonanych otworach w gruncie

WIDOK KONSTRUKCJI OD POŁUDNIA – KONSTRUKCJA PV

WIDOK OD POŁUDNIA – STÓŁ 2X4 8PV

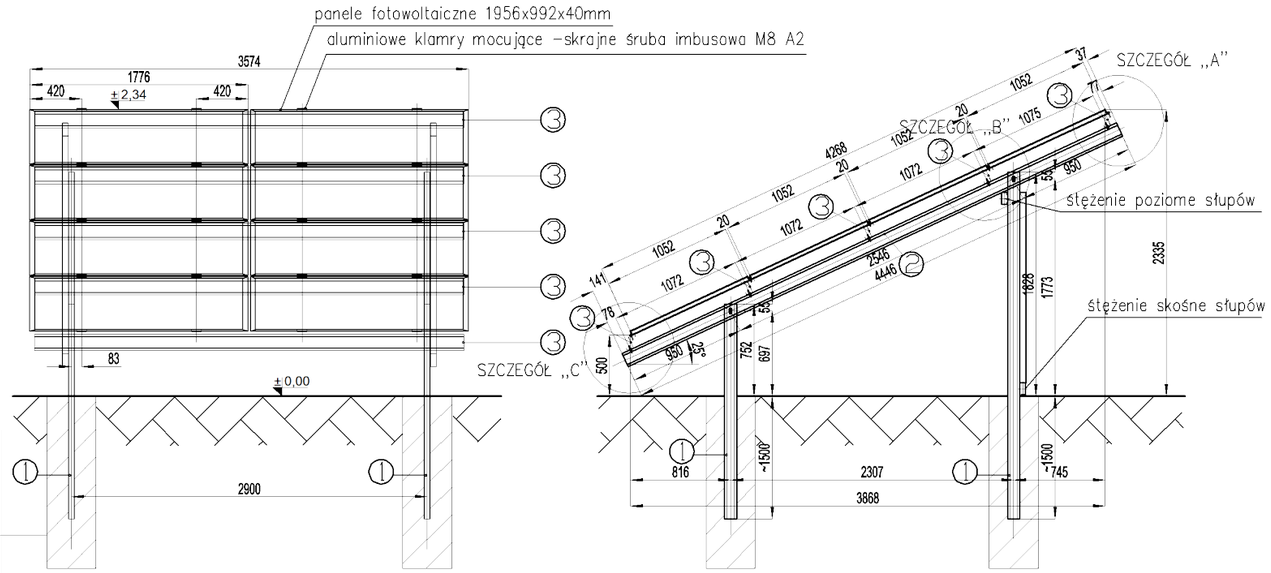

UWAGA: WYMIARY KONSTRUKCJI DOSTOSOWAC DO WYBRANEGO SYSTEMU PANELI FOTOWOLTAICZNYCH

Schemat ułożenia stężeń konstrukcji
(dostosować do wybranego systemu paneli)

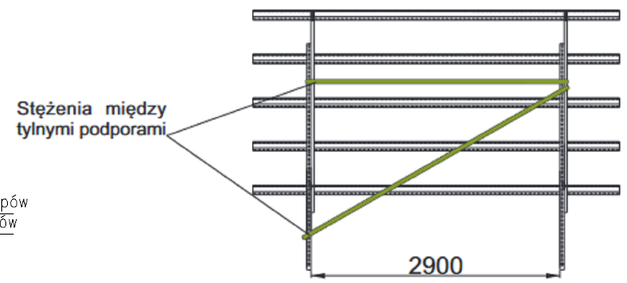

SPECYFIKACJA PRZEKROI KONSTRUKCJI WSPORCZEJ

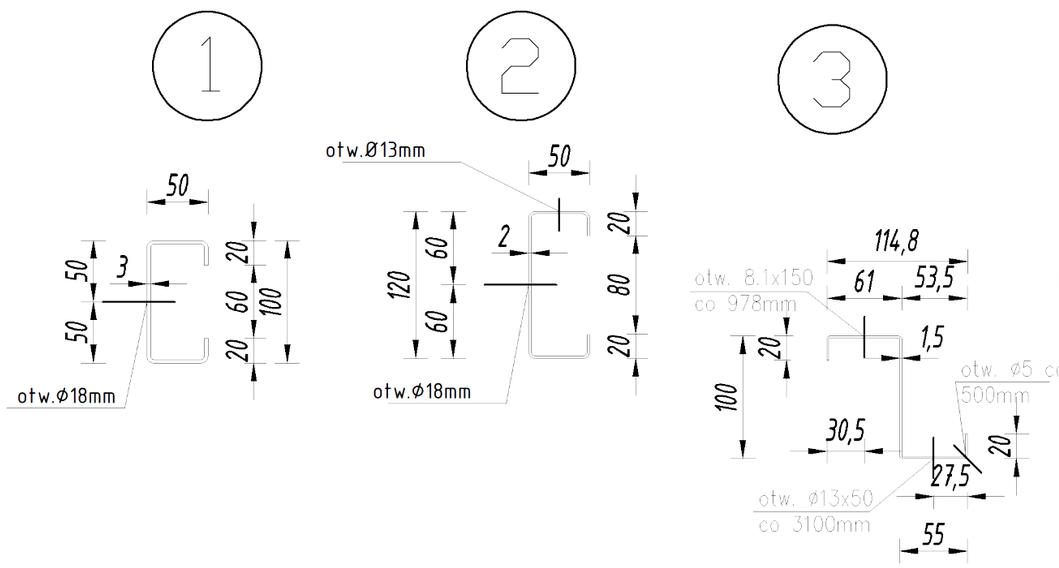

WIDOK Z GÓRY – STÓŁ 2X4 8PV

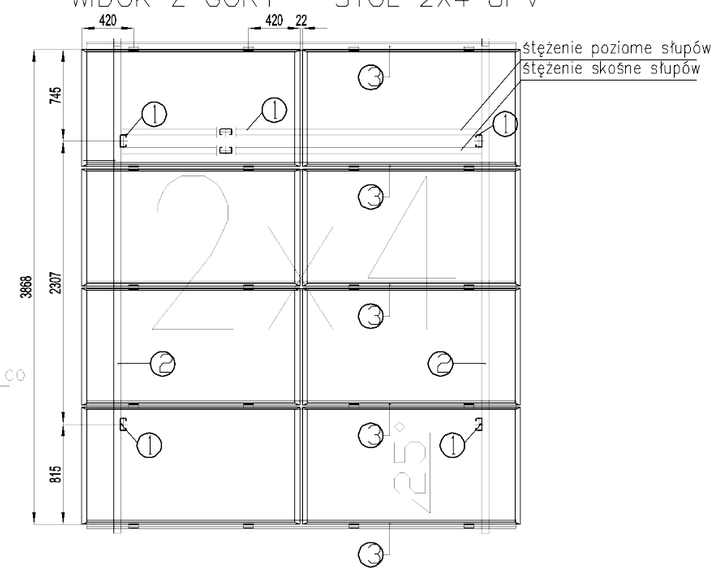

Obiekt:	**Budowa mikroinstalacji fotowoltaicznej naziemnej o mocy 47,36 kWp (Siedziba Nadleśnictwa Grotniki) w Zgierzu**
Adres obiektu:	**ul. Ogrodnicza 6/8, 95-100 Zgierz,** dz. nr ewid 668 **obręb Zgierz 137 Proboszczewice, jednostka ewid. Zgierz-miasto pow. zgierski, woj. łódzkie**
Inwestor:	**ZAKŁAD USŁUGOWO PRODUKCYJNY LASÓW PAŃSTWOWYCH W ŁODZI UL. LEGIONÓW 113, 91-073 ŁÓDŹ**
Tytuł rysunku:	**Schemat konstrukcji wsporczej pod panele fotowoltaiczne**
Projektant branża elektroenergetyczna:	
Projektant branża konstrukcyjno-budowlana:	
Faza projektu:	**PROJEKT TECHNICZNY**
Data:	**CZERWIEC 2021 r.** **rys. K-01**